令和８年度　宮城県高等学校総合体育大会　サッカー競技

【試合球】
【ミ】：ミカサアルムンド
【モ】：モルテンペレーダ
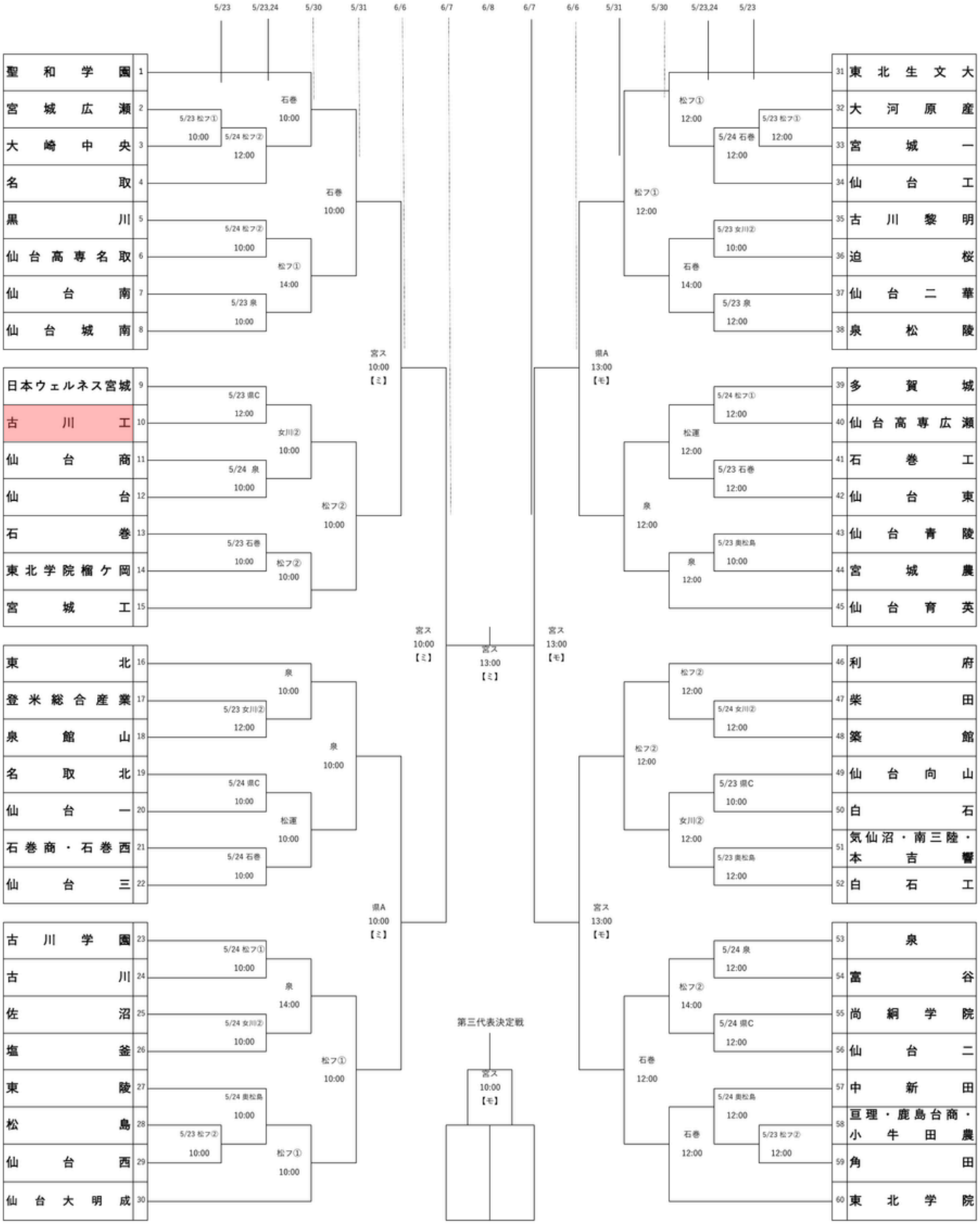
【試合会場】
県C：みやぎ生協めぐみ野フットボール場Cグランド
県A：みやぎ生協めぐみ野フットボール場Aグランド
宮ス：キューアンドエースタジアムみやぎ
松フ①：松島フットボールセンターピッチ１
松フ②：松島フットボールセンターピッチ２
泉：泉総合運動場
石巻：セイホクパーク石巻フットボールフィールド第１
奥松島：奥松島運動公園多目的グラウンド
女川②：女川総合運動場第二多目的グラウンド